PRŮTOKOVÉ ZAŘÍZENÍ OHŘEVU TUV - PZO TUV PRO ŘÍDÍCÍ SYSTÉM

ZAPOJENÍ - 1 NÁDRŽ

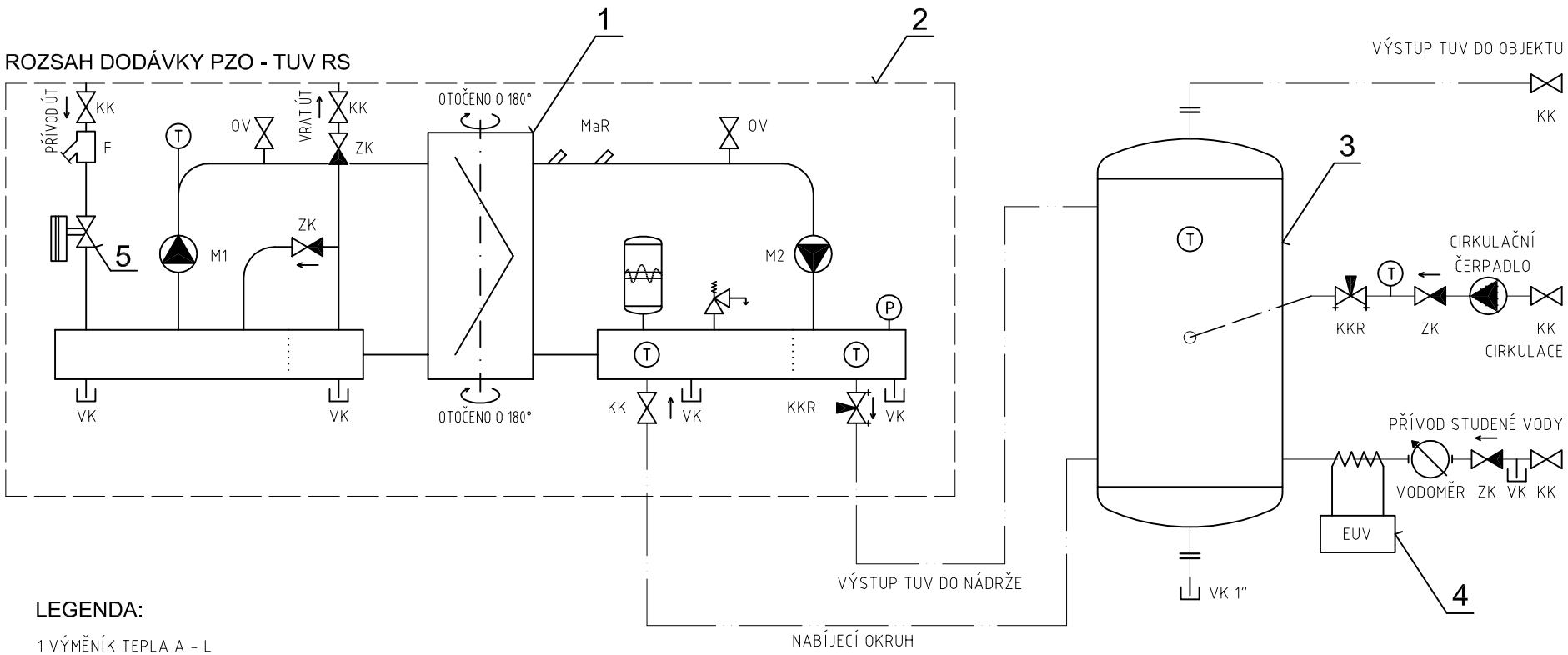

LEGENDA:

1 VÝMĚNÍK TEPLA A - L
2 PZO - TUV RS
3 AKUMULAČNÍ NÁDRŽ
4 ÚPRAVNA VODY
5 ŘÍDÍCÍ ARMATURA
S EL. POHONEM

	VYPRACOVAL	STAVBA	OBJEKT	VÝKRES	MĚŘÍTKO	Č.VÝKRESU
ESL, a.s. DUKELSKÁ 69/71, 614 00 BRNO	ING. ČERVINEK PETR	XXXXX	PZO TUV RS	SCHEMA	1 : XX	PDXXX/0X